VVV MOST spol. s r. o.

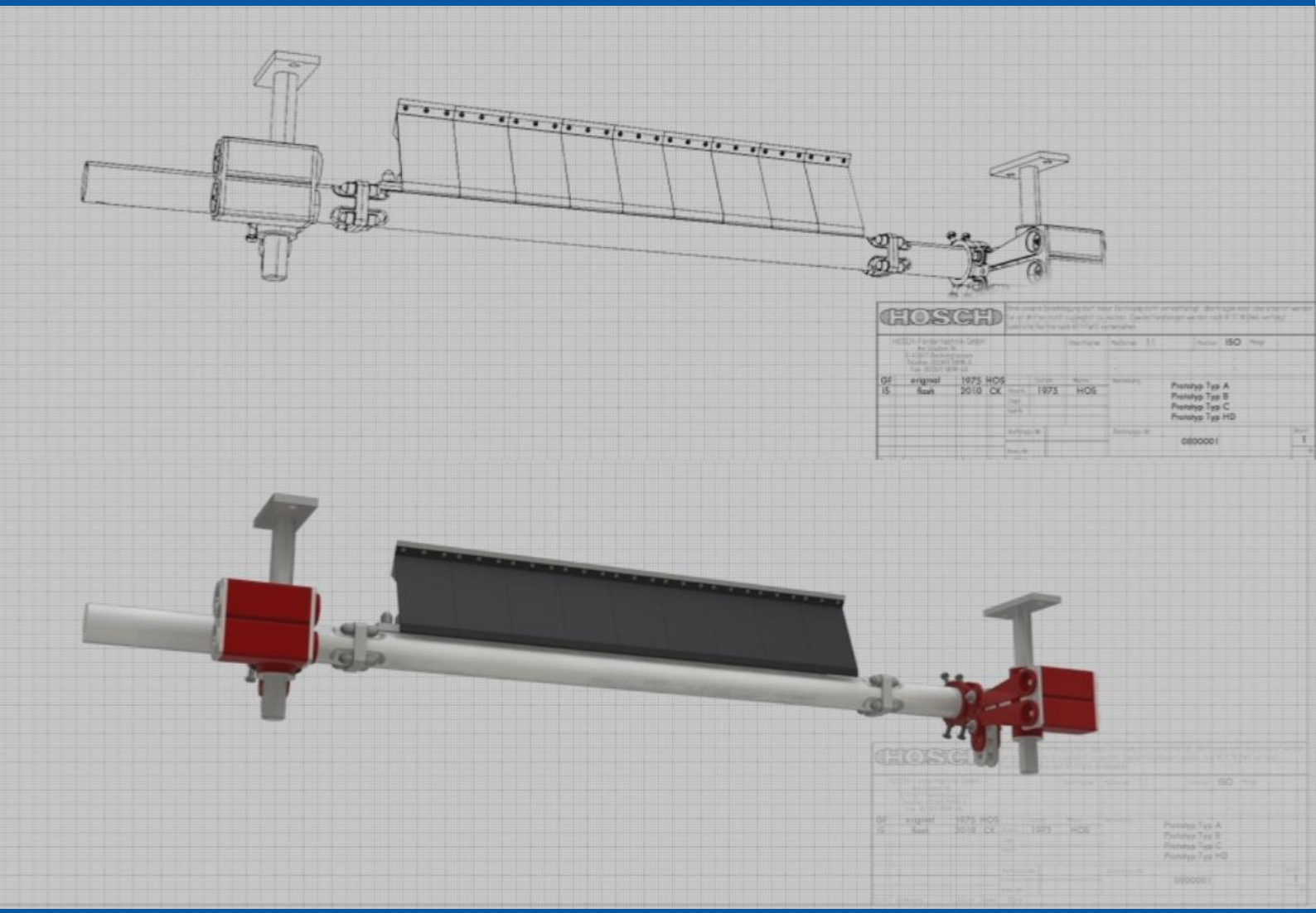

STĚRAČE DOPRAVNÍCH PÁSŮ

Aktualizace: 2.8.2017

Komplexní služby v oblasti pásové dopravy

www.vvvmost.cz

VVV MOST spol. s r.o.

Sídlo společnosti: Topolová 1234, 434 01 MOST, **IČO:** 00526355, **DIČ:** CZ00526355, **Web:** www.vvvmost.cz

Kontaktní osoba: Ing. Jaroslav Jochman, Tel.: +420 777 748 219, E-mail: jochman@vvvmost.cz

Firma je zapsána v obchodním rejstříku u Krajského soudu v Ústí nad Labem oddíl C, vložka 32

VVV MOST spol. s r. o.

Hlavní stěrač dopravního pásu - VVV MOST typ HBZ

- Vysoká efektivita čištění pro šíře pásu od 1000mm do 2000mm
- Nízké provozní náklady
- Optimální ochrana pásu
- Plynulé nastavení regulace přítlaku
- Minimální náročnost na montáž a údržbu
- Možné použití i pro vyšší rychlosti pásu
- Vhodné pro většinu reverzních dopravníků
- Délky nosníků pro všechny šířky dopravníků
- Možnost použití pevného i pružného uložení stírací segmentů
- Vysoká životnost, stírací lišty z tvrdokovu vysoce odolné proti opotřebení
- Modulární systém lze přizpůsobit každé konstrukci dopravníku vč. rozměrů stěrače

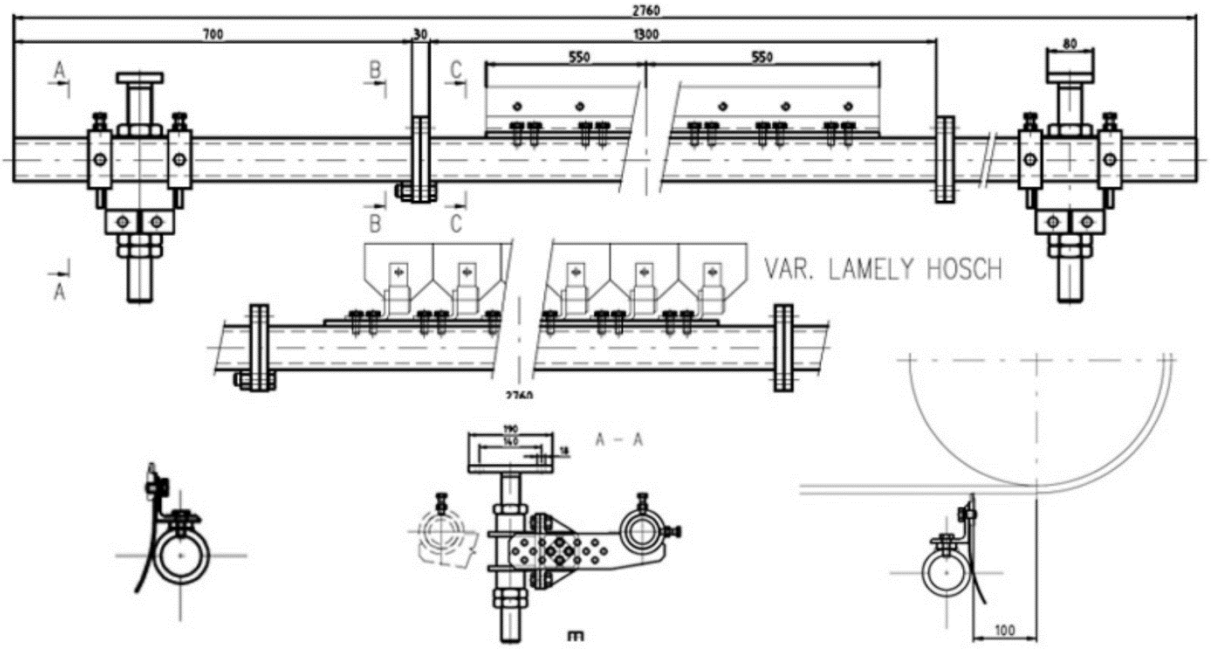

Typ	Šířka pásu	Stírací šířka	Počet modulů	Délka nosníku	Rozměr nosníku	Délka střed. nosníku
HBZ-1000	1 000 mm	880 mm	2 ks	2 340 mm	76 x 10 mm	1 320 mm
HBZ-1200	1 200 mm	1 100 mm	2 ks	2 520 mm	76 x 10 mm	1 500 mm
HBZ-1400	1 400 mm	1 320 mm	3 ks	2 700 mm	76 x 10 mm	1 680 mm
HBZ-1600	1 600 mm	1 430 mm	3 ks	2 880 mm	76 x 10 mm	1 860 mm
HBZ-1800	1 800 mm	1 650 mm	3 ks	3 060 mm	101 x 10 mm	2 040 mm
HBZ-2000	2 000 mm	1 760 mm	4 ks	3 240 mm	101 x 10 mm	2 220 mm

Kontaktní osoba: Vlastimil Salač I Tel.: +420 773 565 455 I salac.vlastimil@vvvmost.cz
Prodej, servis a školení v oblasti stírací techniky pro dopravníky

VVV MOST spol. s r. o.

Čelní stěrač dopravního pásu - VVV MOST typ FTK-FR

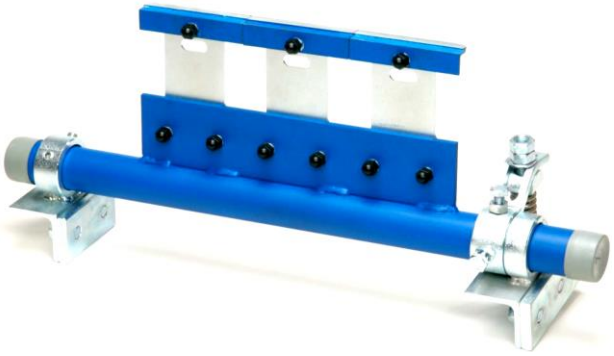

- Vysoká efektivita čištění
- Nízké provozní náklady
- Optimální ochrana pásu
- Plynulé nastavení regulace přítlaku
- Minimální náročnost na montáž a údržbu
- Délky tyče pro všechny šířky dopravníků
- Vhodné pro většinu dopravníků
- Možné použití až do rychlosti pásu 2,5 m/sec
- Stěrač je vhodný pro jakýkoli materiál na pásu
- Malé prostorové nároky díky kompaktní konstrukci
- Vysoká životnost, stírací bloky vysoce odolné proti opotřebení pro méně abrazivní materiály

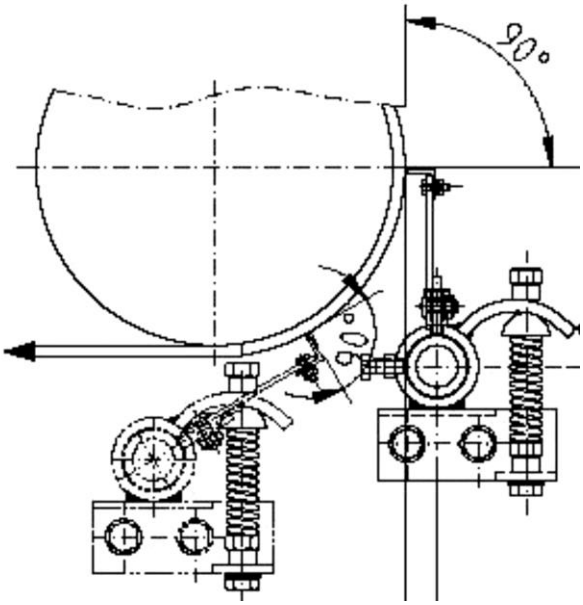

Typ	Šířka pásu	Stírací šířka	Počet modulů	Délka nosníku	Rozměr nosníku
FR-0500-0300	500 mm	300 mm	2 ks	1 100 mm	∅ 51 mm
FR-0650-0450	650 mm	450 mm	3 ks	1 250 mm	∅ 51 mm
FR-0800-0600	800 mm	600 mm	4 ks	1 400 mm	∅ 51 mm
FR-1000-0750	1 000 mm	750 mm	5 ks	1 600 mm	∅ 51 mm
FR-1200-0900	1 200 mm	900 mm	6 ks	1 800 mm	∅ 63,5 mm
FR-1400-1050	1 400 mm	1 050 mm	7 ks	2 000 mm	∅ 63,5 mm
FR-1600-1200	1 600 mm	1 200 mm	8 ks	2 200 mm	∅ 63,5 mm

Kontaktní osoba: Vlastimil Salač I Tel.: +420 773 565 455 I salac.vlastimil@vvvmost.cz

Prodej, servis a školení v oblasti stírací techniky pro dopravníky

VVV MOST spol. s r. o.

Čelní stěrač dopravního pásu - VVV MOST typ MA

- Vysoká efektivita čištění pro šíře pásu od 1000mm do 2000mm
- Nízké provozní náklady
- Optimální ochrana pásu
- Plynulé nastavení regulace přítlaku
- Minimální náročnost na montáž a údržbu
- Délky nosníků pro všechny šířky dopravníků
- Malé prostorové nároky díky kompaktní konstrukci
- Vhodné pro většinu reverzních dopravníků
- Možné použití až do rychlosti pásu 6 m/sec
- Modulární systém lze přizpůsobit každé konstrukci dopravníku vč. rozměrů stěrače
- Vysoká životnost, stírací bloky vysoce odolné proti opotřebení pro méně abrazivní materiály

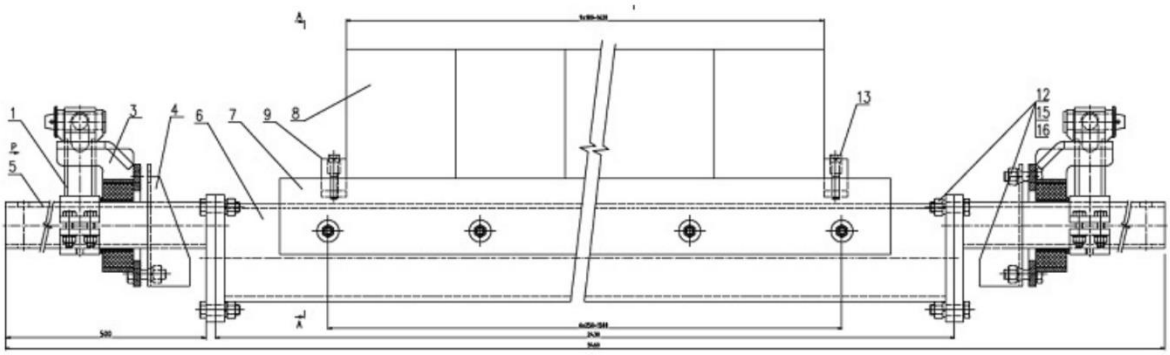

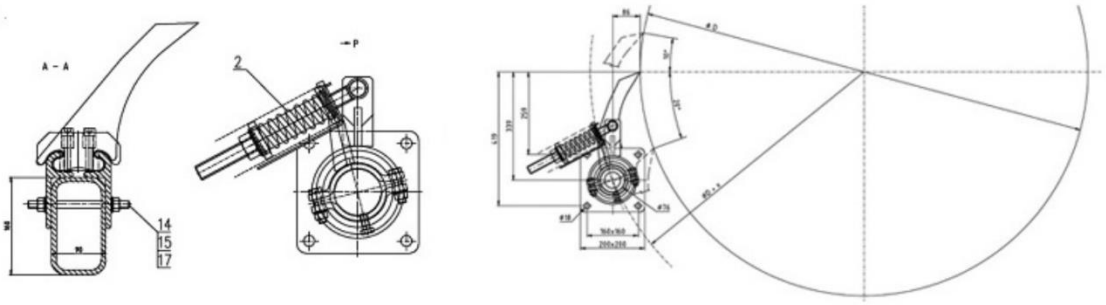

Typ	Šířka pásu	Stírací šířka	Počet modulů	Délka nosníku	Rozměr nosníku	Délka střed. nosníku
MA-1000	1 000 mm	900 mm	5 ks	2 740 mm	90 x 90 mm	1 320 mm
MA-1200	1 200 mm	1 080 mm	6 ks	2 920 mm	90 x 90 mm	1 500 mm
MA-1400	1 400 mm	1 260 mm	7 ks	3 100 mm	90 x 90 mm	1 680 mm
MA-1600	1 600 mm	1 440 mm	8 ks	3 280 mm	160 x 90 mm	1 860 mm
MA-1800	1 800 mm	1 620 mm	9 ks	3 460 mm	160 x 90 mm	2 040 mm
MA-2000	2 000 mm	1 800 mm	10 ks	3 640 mm	160 x 90 mm	2 220 mm

Kontaktní osoba: Vlastimil Salač I Tel.: +420 773 565 455 I salac.vlastimil@vvvmost.cz

Prodej, servis a školení v oblasti stírací techniky pro dopravníky

VVV MOST spol. s r. o.

Odpružený lamelový hlavní stěrač - HOSCH typ B6C

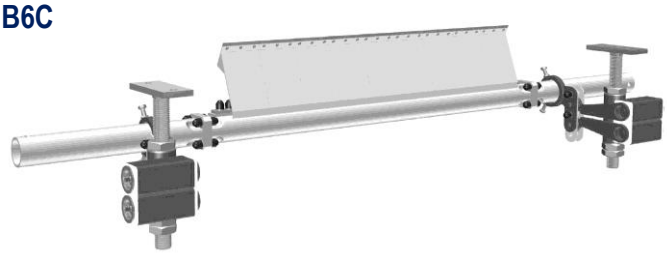

- Vysoká efektivita čištění
- Nízké provozní náklady
- Optimální ochrana pásu
- Plynulé nastavení, samonastavitelný
- Minimální náročnost na montáž a údržbu
- Délky nosníků pro všechny šířky dopravníků
- Dlouhá životnost díky kvalitní plastové povrchové úpravě nebo galvanizování
- Malé prostorové nároky díky kompaktní konstrukci
- Vhodné pro většinu reverzních dopravníků, pro speciální případy reverzní adaptéry k dispozici
- Modulární systém lze přizpůsobit každé konstrukci dopravníku
- Extrémní životnost, proti opotřebení vysoce odolné stírací lamely pro všechny druhy materiálu a rychlosti pásu

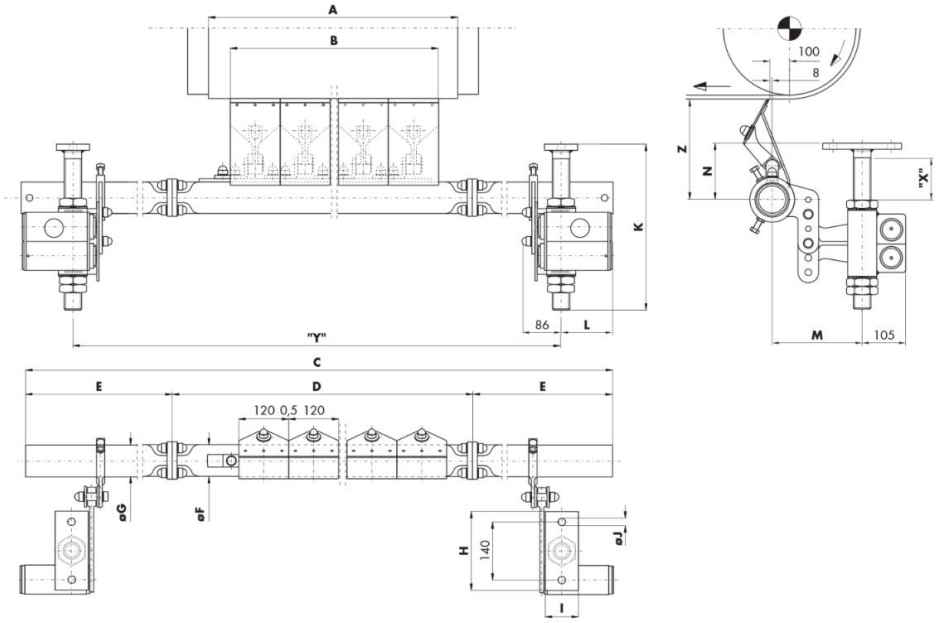

Typ	Šířka pásu	Stírací šířka	Počet modulů	Délka nosníku	Rozměr nosníku	Délka střed. nosníku
B6-C	650 / 700 mm	602 mm	5 ks	1 784 mm	∅ 60 mm	760 mm
B6-C	750 / 800 mm	722 mm	6 ks	1 904 mm	∅ 60 mm	880 mm
B6-C	900 mm	843 mm	7 ks	2 024 mm	∅ 60 mm	1 000 mm
B6-C	1 000 / 1 050 mm	964 mm	8 ks	2 144 mm	∅ 60 mm	1 120 mm
B6-C	1 200 mm	1 084 mm	9 ks	2 264 mm	∅ 76 mm	1 240 mm
B6-C	1 300 mm	1 205 mm	10 ks	2 384 mm	∅ 76 mm	1 360 mm
B6-C	1 350 / 1 400 mm	1 326 mm	11 ks	2 504 mm	∅ 76 mm	1 480 mm
B6-C	1 500 mm	1 446 mm	12 ks	3 030 mm	∅ 101 mm	1 600 mm
B6-C	1 600 mm	1 560 mm	13 ks	3 150 mm	∅ 101 mm	1 720 mm
B6-C	1 800 mm	1 687 mm	14 ks	3 270 mm	∅ 101 mm	1 840 mm
B6-C	2 000 mm	1 928 mm	16 ks	3 510 mm	∅ 101 mm	2 080 mm
B6-C	2 200 mm	2 168 mm	18 ks	3 750 mm	∅ 121 mm	2 320 mm
B6-C	2 400 mm	2 289 mm	19 ks	3 870 mm	∅ 121 mm	2 440 mm
B6-C	2 800 mm	2 771 mm	23 ks	4 350 mm	∅ 121 mm	2 920 mm
B6-C	3 200 mm	3 132 mm	26 ks	4 710 mm	∅ 121 mm	3 280 mm

Kontaktní osoba: Vlastimil Salač I Tel.: +420 773 565 455 I salac.vlastimil@vvvmost.cz

HOSCH Fördertechnik Recklinghausen GmbH, Obchodní zastoupení v České republice

VVV MOST spol. s r. o.

Odpružený lamelový hlavní stěrač - HOSCH typ B6L-C

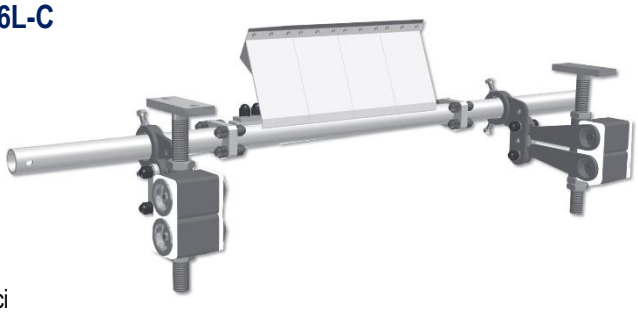

- Vysoká efektivita čištění
- Nízké provozní náklady
- Optimální ochrana pásu
- Plynulé nastavení, samonastavitelný
- Minimální náročnost na montáž a údržbu
- Délky nosníků pro všechny šířky dopravníků
- Malé prostorové nároky díky kompaktní konstrukci
- Dlouhá životnost díky kvalitní plastové povrchové úpravě nebo galvanizování
- Vhodné pro většinu reverzních dopravníků, pro speciální případy reverzní adaptéry k dispozici
- Modulární systém lze přizpůsobit každé konstrukci dopravníku
- Extrémní životnost, vysoce odolné stírací lamely pro všechny druhy materiálu a rychlosti pásu

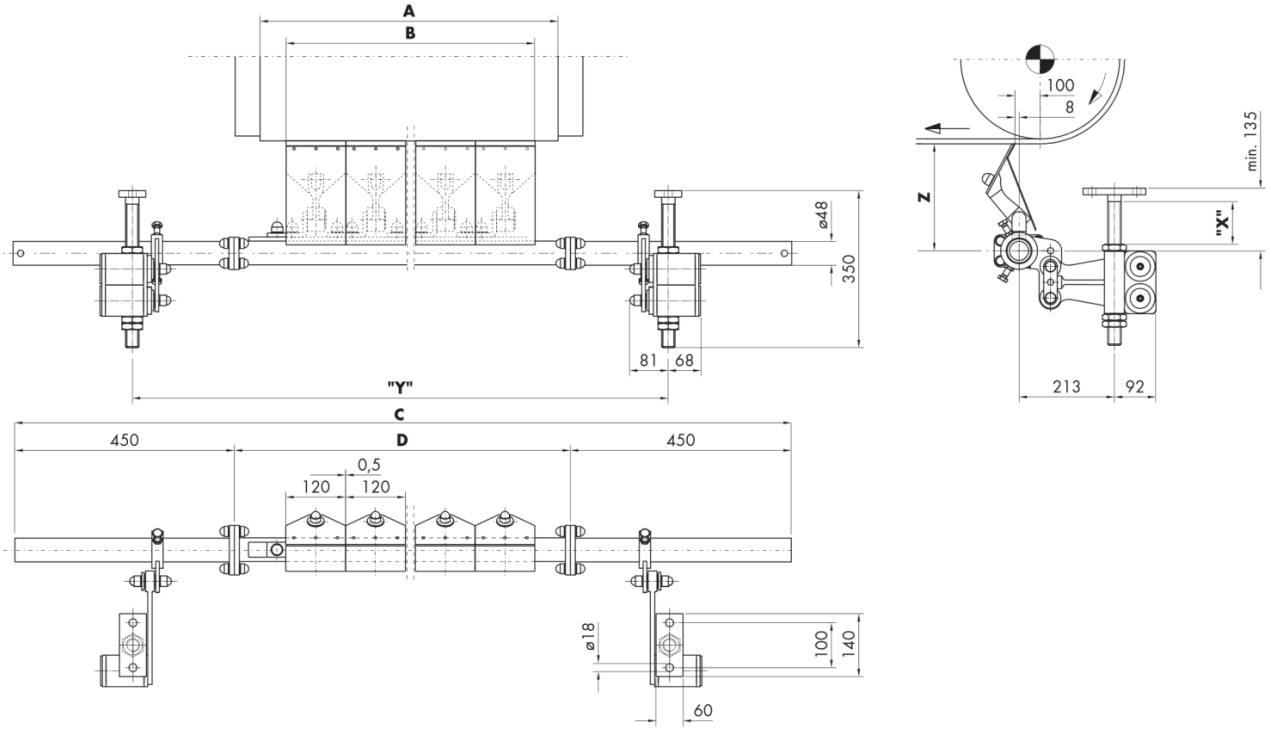

Typ	Šířka pásu	Stírací šířka	Počet modulů	Délka nosníku	Rozměr nosníku	Délka střed. nosníku
B6L-C	400 / 450 mm	361 mm	3 ks	1 540 mm	∅ 48 mm	640 mm
B6L-C	500 / 600 mm	482 mm	4 ks	1 540 mm	∅ 48 mm	640 mm
B6L-C	650 / 700 mm	602 mm	5 ks	1 780 mm	∅ 48 mm	880 mm
B6L-C	750 / 800 mm	722 mm	6 ks	1 780 mm	∅ 48 mm	880 mm

Kontaktní osoba: Vlastimil Salač I Tel.: +420 773 565 455 I salac.vlastimil@vvvmost.cz

HOSCH Fördertechnik Recklinghausen GmbH, Obchodní zastoupení v České republice

VVV MOST spol. s r. o.

Odpružený lamelový stěrač - HOSCH typ C1

- Menší a lehčí
- Vysoká efektivita čištění
- Nízké provozní náklady
- Pro pásy šíře 300-1000 mm
- Pro pásy s rychlostí do 2,5 m/s
- Pouze v neexplozivním prostředí dle 94/9/EC
- Pro pásy pryžové nebo PVC s hladkou krycí vrstvou a tvrdostí 60-65° Shore A
- Typ C1 je navržen pro použití na hladkých pásech a seřízených a přesně běžících bubnech.
- Modulární systém lze přizpůsobit každé konstrukci dopravníku.
- Stěrač musí být upevněn na dostatečné tuhé, nevibrující konstrukci

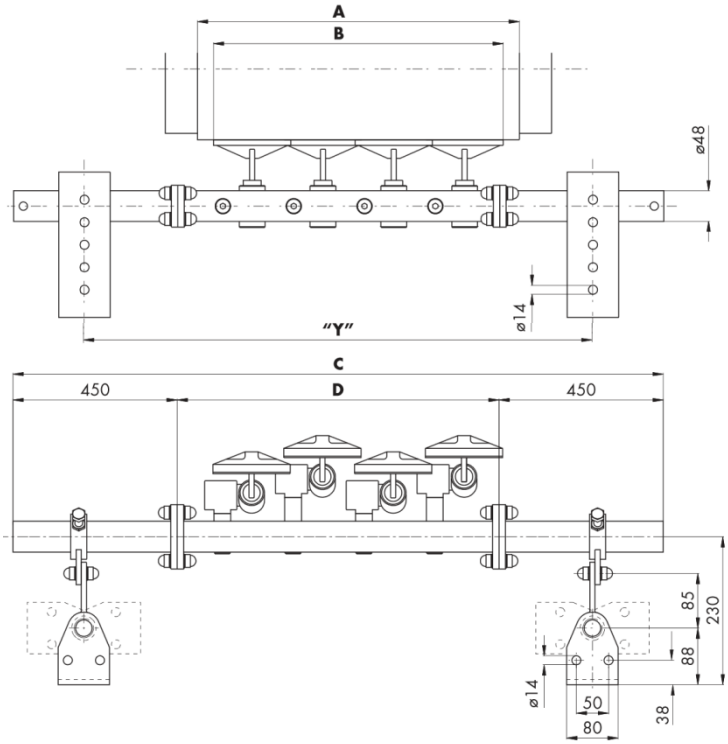

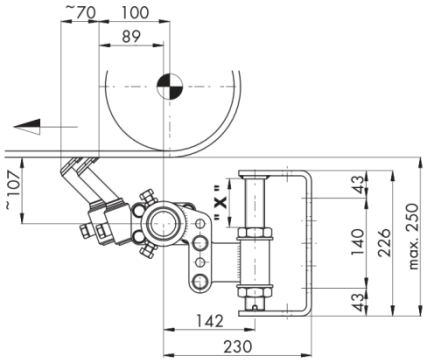

Typ	Šířka pásu	Stírací šířka	Počet modulů	Délka nosníku	Rozměr nosníku	Délka střed. nosníku
C1	300 mm	230 mm	2 ks	1 200 mm	∅ 48 mm	300 mm
C1	400 / 450 mm	340 mm	3 ks	1 310 mm	∅ 48 mm	410 mm
C1	500 mm	450 mm	4 ks	1 420 mm	∅ 48 mm	520 mm
C1	600 / 700 mm	560 mm	5 ks	1 530 mm	∅ 48 mm	630 mm
C1	750 / 800 mm	670 mm	6 ks	1 640 mm	∅ 48 mm	740 mm
C1	900 mm	780 mm	7 ks	1 750 mm	∅ 48 mm	850 mm
C1	1 000 mm	890 mm	8 ks	1 860 mm	∅ 48 mm	960 mm

Kontaktní osoba: Vlastimil Salač I Tel.: +420 773 565 455 I salac.vlastimil@vvvmost.cz
HOSCH Fördertechnik Recklinghausen GmbH, Obchodní zastoupení v České republice

VVV MOST spol. s r. o.

Odpružený lamelový stěrač - HOSCH typ C1-V

- Vysoká efektivita čištění
- Nízké provozní náklady
- Optimální ochrana pásu
- Plynulé nastavení, samonastavitelný
- Minimální náročnost na montáž a údržbu
- Délky nosníků pro všechny šířky dopravníků
- Dlouhá životnost díky kvalitní povrchové úpravě
- Malé prostorové nároky díky kompaktní konstrukci
- Extrémní životnost, vysoce odolné stírací lamely pro všechny druhy materiálu a rychlosti pásu

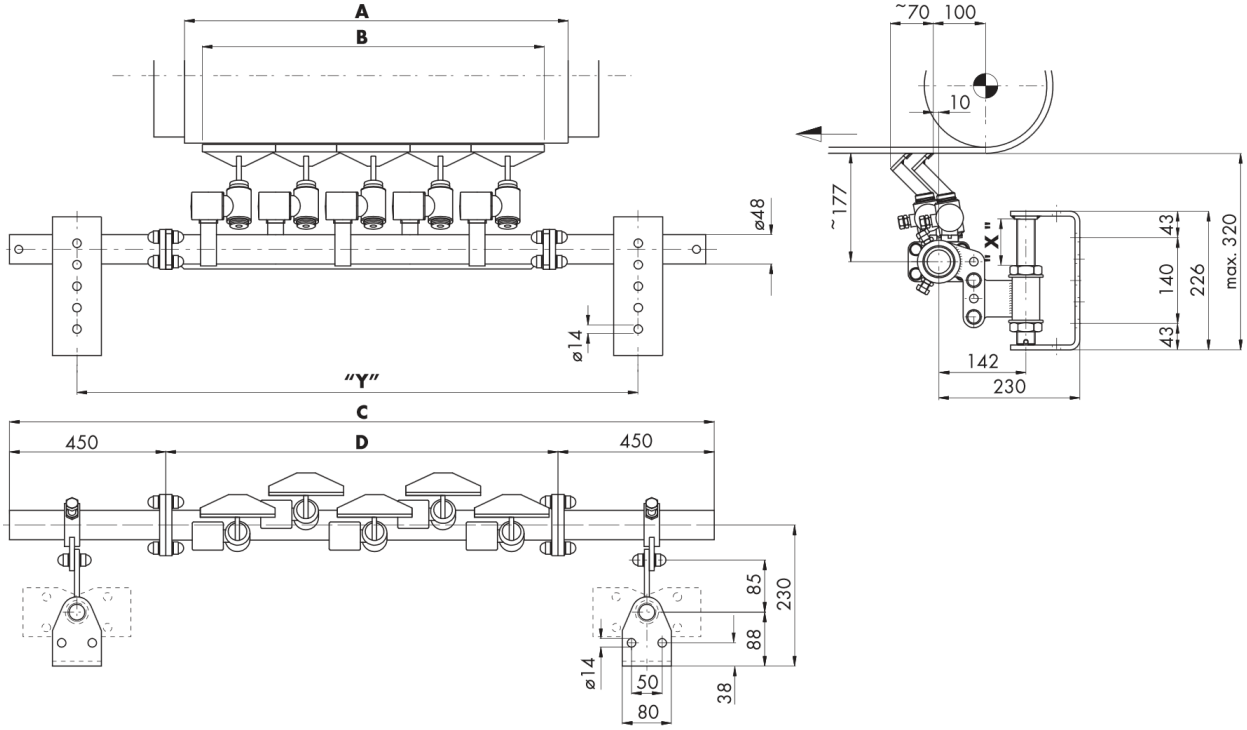

Typ	Šířka pásu	Stírací šířka	Počet modulů	Délka nosníku	Rozměr nosníku	Délka střed. nosníku
C1-V	300 mm	230 mm	2 ks	1 200 mm	∅ 48 mm	300 mm
C1-V	400 / 450 mm	340 mm	3 ks	1 310 mm	∅ 48 mm	410 mm
C1-V	500 mm	450 mm	4 ks	1 420 mm	∅ 48 mm	520 mm
C1-V	600 / 700 mm	560 mm	5 ks	1 530 mm	∅ 48 mm	630 mm
C1-V	750 / 800 mm	670 mm	6 ks	1 640 mm	∅ 48 mm	740 mm
C1-V	900 mm	780 mm	7 ks	1 750 mm	∅ 48 mm	850 mm
C1-V	1 000 mm	890 mm	8 ks	1 860 mm	∅ 48 mm	960 mm

Kontaktní osoba: Vlastimil Salač I Tel.: +420 773 565 455 I salac.vlastimil@vvvmost.cz

HOSCH Fördertechnik Recklinghausen GmbH, Obchodní zastoupení v České republice

VVV MOST spol. s r. o.

Odpružený lamelový stěrač - HOSCH typ C2

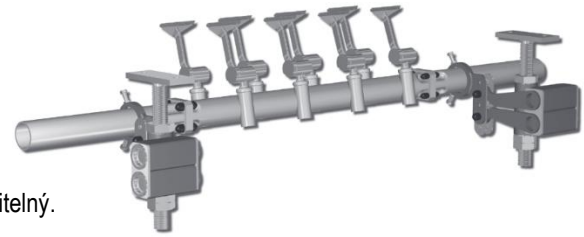

- Vysoká efektivita čištění a nízké provozní náklady.
- Minimální náročnost na montáž a údržbu.
- Optimální ochrana pásu a plynulé nastavení, samonastavitelný.
- Extrémní životnost, proti opotřebení vysoce odolné stírací lamely pro všechny druhy materiálu a rychlosti pásu.
- Délky nosníků pro všechny šířky dopravníků a malé prostorové nároky díky kompaktní konstrukci.

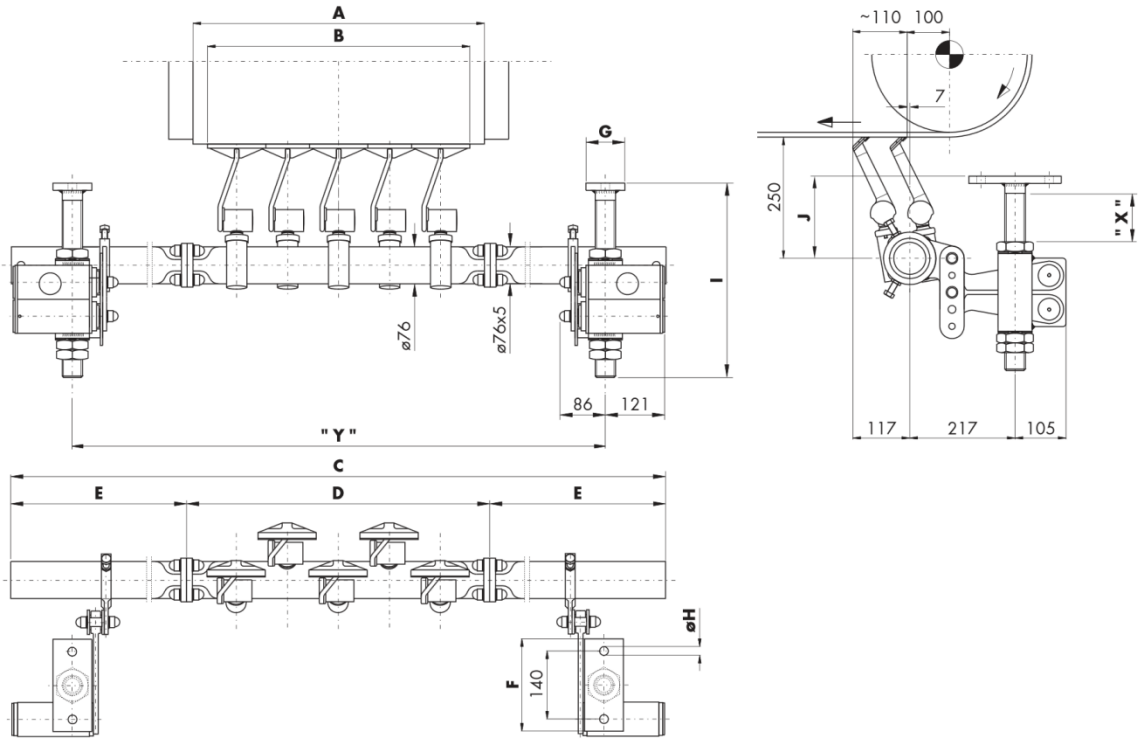

Typ	Šířka pásu	Stírací šířka	Počet modulů	Délka nosníku	Rozměr nosníku	Délka střed. nosníku
C2	600 / 650 mm	540 mm	5 ks	1 648 mm	∅ 76 mm	624 mm
C2	700 / 750 mm	645 mm	6 ks	1 858 mm	∅ 76 mm	834 mm
C2	800 / 900 mm	750 mm	7 ks	1 858 mm	∅ 76 mm	834 mm
C2	1 000 mm	855 mm	8 ks	1 963 mm	∅ 76 mm	939 mm
C2	1 050 mm	960 mm	9 ks	2 173 mm	∅ 76 mm	1 149 mm
C2	1 200 mm	1 065 mm	10 ks	2 173 mm	∅ 76 mm	1 149 mm
C2	1 300 mm	1 170 mm	11 ks	2 383 mm	∅ 76 mm	1 359 mm
C2	1 350 / 1 400 mm	1 275 mm	12 ks	2 383 mm	∅ 76 mm	1 359 mm
C2	1 500 mm	1 380 mm	13 ks	2 593 mm	∅ 76 mm	1 569 mm
C2	1 600 mm	1 485 mm	14 ks	2 993 mm	∅ 76 mm	1 569 mm
C2	1 800 mm	1 695 mm	16 ks	3 203 mm	∅ 76 mm	1 779 mm
C2	2 000 mm	1 905 mm	18 ks	3 413 mm	∅ 76 mm	1 989 mm

Kontaktní osoba: Vlastimil Salač I Tel.: +420 773 565 455 I salac.vlastimil@vvvmost.cz
HOSCH Fördertechnik Recklinghausen GmbH, Obchodní zastoupení v České republice

Odpružený lamelový stěrač - HOSCH typ C3

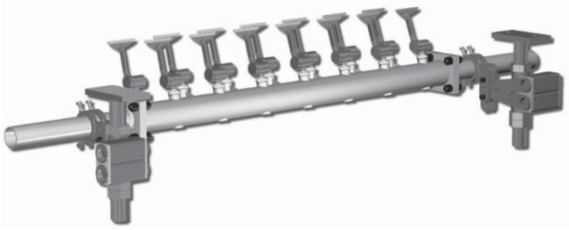

- pro pásy s rychlostí do 7,5 m/s ve standardním provedení a provozní teploty max. –20-+80°C
- pro dopravní pásy pryžové nebo PVC s hladkou krycí vrstvou a tvrdostí 60-65° Shore A
- pro pásy s vulkanizovanými spoji běžného provedení. Krycí vrstva spoje by se měla tvrdostí lišit od neporušené krycí vrstvy max. +/- 5° Shore A. Plocha spoje a záplat musí být zarovnaná a nepoškozená, pokud se má dosáhnout správné funkce stěrače.
- HOSCH C3 nesmí být při nasazení na bubnu použit v kombinaci s mechanickými spoji pásu, nepřesně rotujícími bubny nebo velmi poškozenými pásy a pouze v neexplozivním prostředí dle 94/9/EC

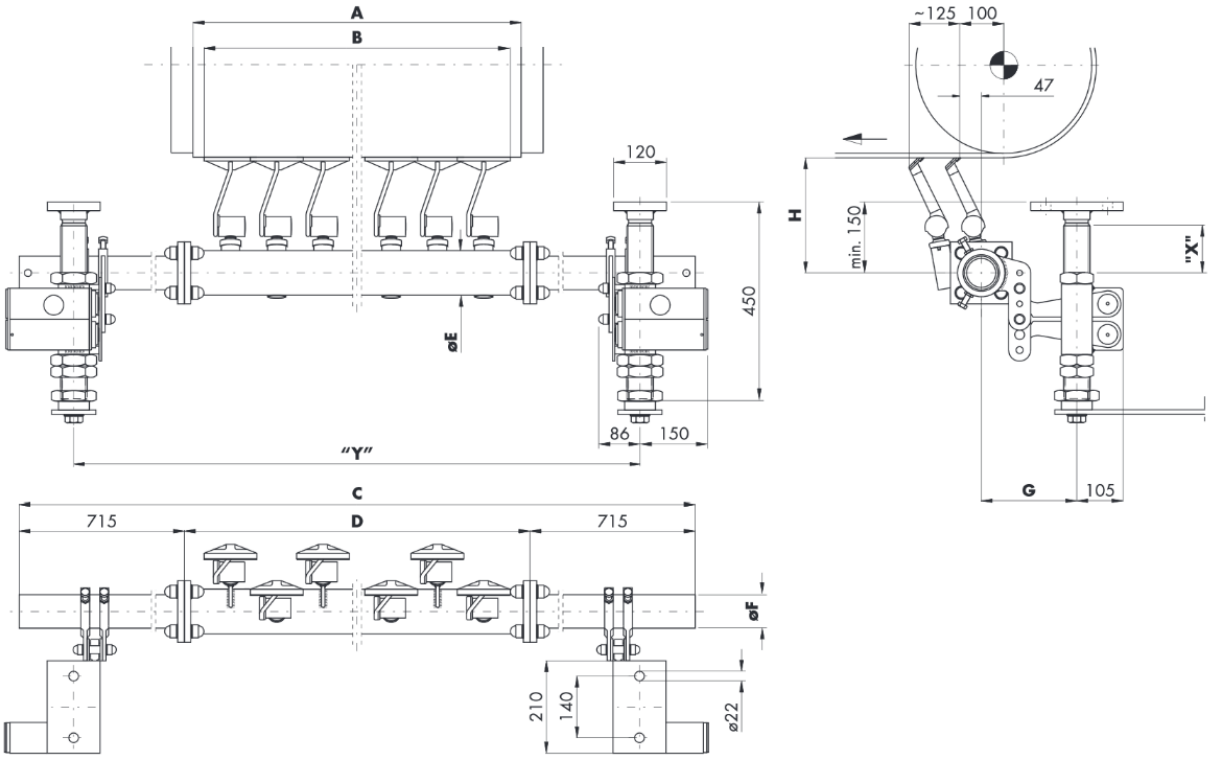

Typ	Šířka Pásu	Stírací šířka	Počet modulů	Délka nosníku	Rozměr nosníku	Délka střed. nosníku
C3L	1 400 mm	1 275 mm	12 ks	2 795 mm	∅ 101 mm	1 365 mm
C3L	1 600 mm	1 485 mm	14 ks	3 005 mm	∅ 101 mm	1 575 mm
C3L	1 800 mm	1 685 mm	16 ks	3 215 mm	∅ 101 mm	1 785 mm
C3L	2 000 mm	1 905 mm	18 ks	3 425 mm	∅ 101 mm	1 995 mm
C3L	2 200 mm	2 010 mm	19 ks	3 530 mm	∅ 101 mm	2 100 mm
C3L	2 400 mm	2 220 mm	21 ks	3 740 mm	∅ 101 mm	2 310 mm
C3H	2 600 mm	2 430 mm	23 ks	3 950 mm	∅ 121 mm	2 520 mm
C3H	2 800 mm	2 640 mm	25 ks	4 160 mm	∅ 121 mm	2 730 mm
C3H	3 000 mm	2 850 mm	27 ks	4 370 mm	∅ 121 mm	2 940 mm
C3H	3 200 mm	3 060 mm	29 ks	4 580 mm	∅ 121 mm	3 150 mm

Kontaktní osoba: Vlastimil Salač I Tel.: +420 773 565 455 I salac.vlastimil@vvvmost.cz
HOSCH Fördertechnik Recklinghausen GmbH, Obchodní zastoupení v České republice

VVV MOST spol. s r. o.

Odpružený lamelový stěrač - HOSCH typ C4

Šíře pásu:	od 1 400 mm do 3 200 mm
Rychlost pásu:	až 7,5 m/s
Typ pásu:	nylonové a ocelokordové pásy s vulkanizovanými spoji
Oboustranný chod:	ano
Pozice uchycení:	na zpětném směru pásového dopravníku (pod bubnem)
Čistící moduly:	odpružené moduly jsou samostačitelné a automaticky se přizpůsobují povrchu pásu
Konstrukce:	modulární navržení stěrače, individuální nastavení

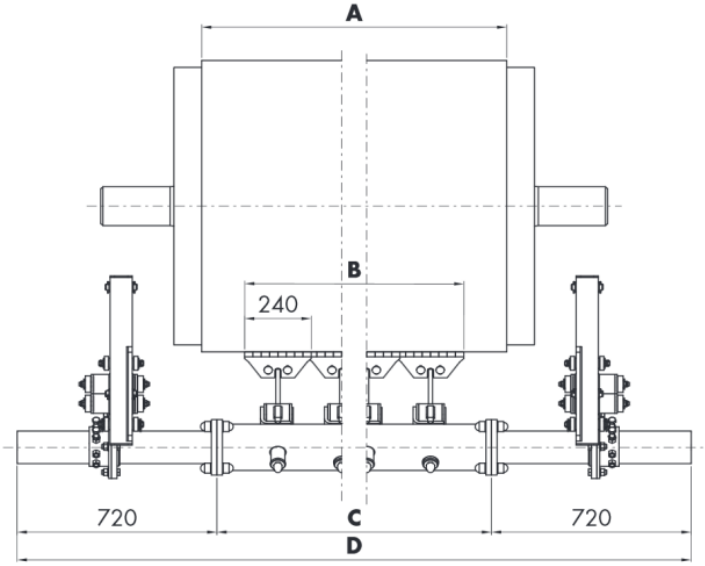

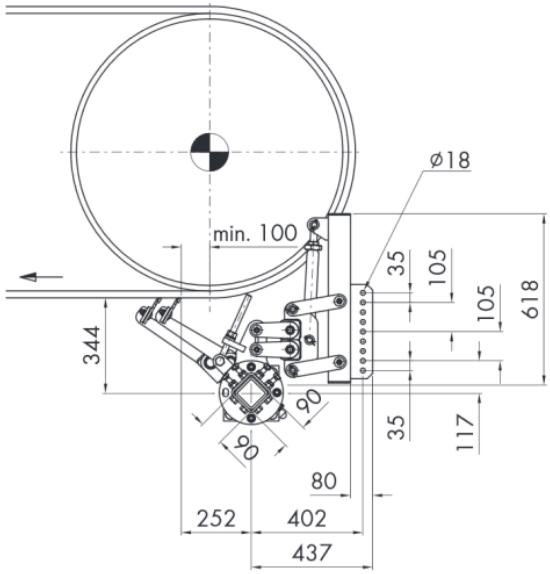

Typ	Šířka pásu	Stírací šířka	Počet modulů	Délka nosníku	Rozměr nosníku	Délka střed. nosníku
C4-L	1 400 mm	1 160 mm	5 ks	1 360 mm	90 x 90 mm	2 800 mm
C4-L	1 600 mm	1 390 mm	6 ks	1 590 mm	90 x 90 mm	3 030 mm
C4-L	1 800 mm	1 620 mm	7 ks	1 820 mm	90 x 90 mm	3 260 mm
C4-L	2 000 mm	1 850 mm	8 ks	2 050 mm	90 x 90 mm	3 490 mm
C4-H	2 200 mm	1 850 mm	8 ks	2 050 mm	120 x 120 mm	4 090 mm
C4-H	2 400 mm	2 080 mm	9 ks	2 280 mm	120 x 120 mm	4 320 mm
C4-H	2 600 mm	2 310 mm	10 ks	2 510 mm	120 x 120 mm	4 550 mm
C4-H	2 800 mm	2 540 mm	11 ks	2 740 mm	120 x 120 mm	4 780 mm
C4-H	3 000 mm	2 770 mm	12 ks	2 970 mm	120 x 120 mm	5 010 mm
C4-H	3 200 mm	2 770 mm	12 ks	2 970 mm	120 x 120 mm	5 010 mm

Kontaktní osoba: Vlastimil Salač I Tel.: +420 773 565 455 I salac.vlastimil@vvvmost.cz
HOSCH Fördertechnik Recklinghausen GmbH, Obchodní zastoupení v České republice

Odpružený lamelový stěrač - HOSCH typ CT

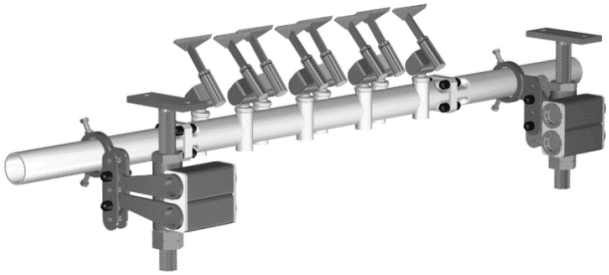

- pro pásy s rychlostí do 2,5 m/s ve standardním provedení / 2,5-3,5 m/s v provedení s podepřenými vřeteny.
- pro dopravní pásy pryžové nebo PVC s hladkou krycí vrstvou a tvrdostí 60-65° Shore A.
- pro pásy s vulkanizovanými spoji běžného provedení. Krycí vrstva spoje by se měla tvrdostí lišit od neporušené krycí vrstvy max. +/- 5° Shore A. Plocha spoje a záplat musí být zarovnaná a nepoškozená, pokud se má dosáhnout správné funkce stěrače.
- HOSCH CT nesmí být při nasazení na bubnu použit v kombinaci s mechanickými spoji pásu, nepřesně rotujícími bubny nebo velmi poškozenými pásy.
- pro provozní teploty max. –20-+80°C a pouze v neexplozivním prostředí dle 94/9/EC.

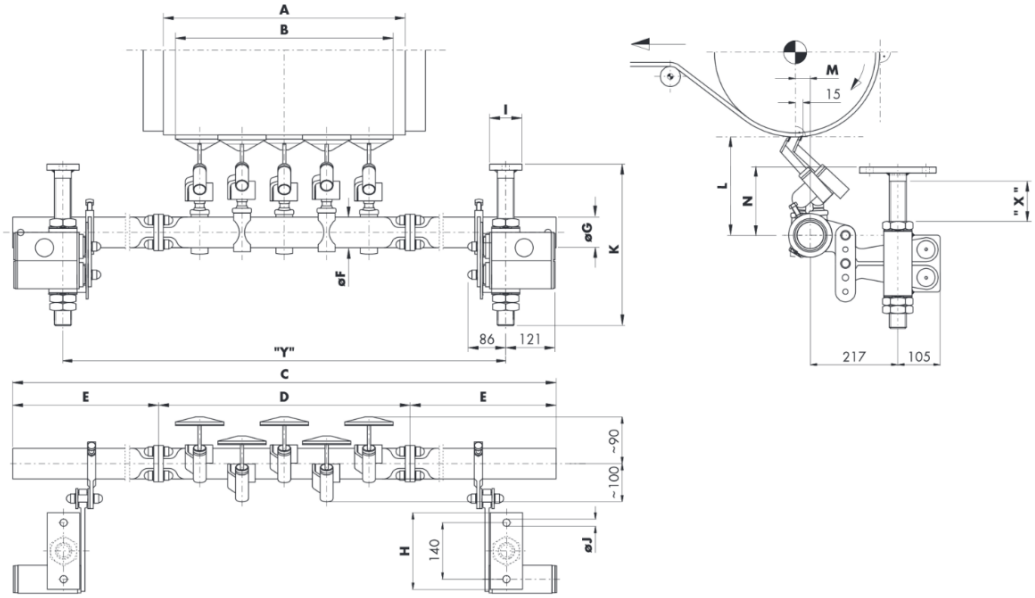

Typ	Šířka pásu	Stírací šířka	Počet modulů	Délka nosníku	Rozměr nosníku	Délka střed. nosníku
CT-2	600 / 650 mm	540 mm	5 ks	1 648 mm	∅ 76 mm	624 mm
CT-2	700 / 750 mm	645 mm	6 ks	1 858 mm	∅ 76 mm	834 mm
CT-2	800 / 900 mm	750 mm	7 ks	1 858 mm	∅ 76 mm	834 mm
CT-2	1 000 mm	855 mm	8 ks	1 963 mm	∅ 76 mm	939 mm
CT-2	1 050 mm	960 mm	9 ks	2 173 mm	∅ 76 mm	1 149 mm
CT-2	1 200 mm	1 065 mm	10 ks	2 173 mm	∅ 76 mm	1 149 mm
CT-3	1 300 mm	1 170 mm	11 ks	2 795 mm	∅ 101 mm	1 365 mm
CT-3	1 350 / 1 400 mm	1 275 mm	12 ks	1 795 mm	∅ 101 mm	1 365 mm
CT-3	1 500 mm	1 380 mm	13 ks	3 005 mm	∅ 101 mm	1 575 mm
CT-3	1 600 mm	1 485 mm	14 ks	3 005 mm	∅ 101 mm	1 575 mm
CT-3	1 800 mm	1 695 mm	16 ks	3 215 mm	∅ 101 mm	1 785 mm
CT-3	2 000 mm	1 905 mm	18 ks	3 425 mm	∅ 101 mm	1 995 mm

Kontaktní osoba: Vlastimil Salač I Tel.: +420 773 565 455 I salac.vlastimil@vvvmost.cz
HOSCH Fördertechnik Recklinghausen GmbH, Obchodní zastoupení v České republice

Čelní stěrač bubnu - HOSCH typ HD01

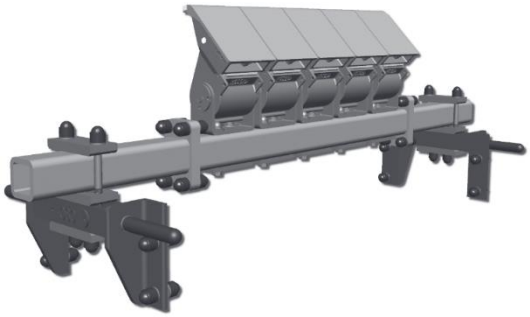

Šíře pásu:	od 500 mm do 1 000 mm
Rychlost pásu:	do 2,5 m/s
Typ pásu:	pryžotextilní nebo ocelokordový pás s hladkým povrchem (ne Chevron) a s vulkanizovanými nebo mechanickým spoji.
Oboustranný provoz:	může pracovat se zpětným chodem pásu.
Pozice uchycení:	na přední straně čela bubnu nebo výstupu v pozici 3°.
Čistící moduly:	několik odpružených čistících modulů s individuální funkcí čistění a uchycení. Jde měnit pouze sklopené čistící prvky karbid wolframu.
Konstrukce:	modulární navržení, možno individuálního nastavení škrabek, aby vyhovovala většině aplikací.

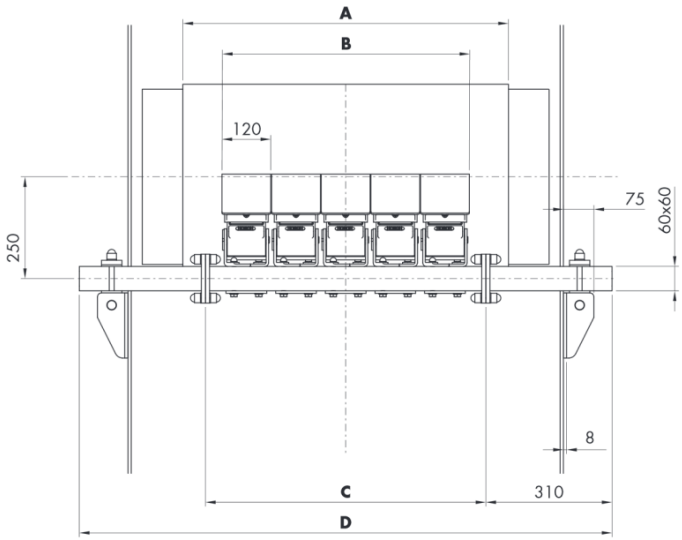

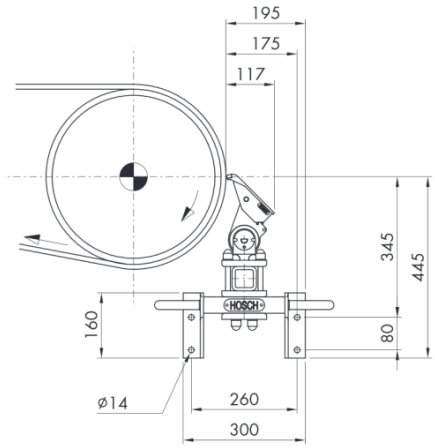

Typ	Šířka pásu	Stírací šířka	Počet modulů	Délka nosníku	Rozměr nosníku	Délka střed. nosníku
HD01	500 mm	364 mm	3 ks	1 065 mm	60 x 60 mm	445 mm
HD01	650 mm	486 mm	4 ks	1 187 mm	60 x 60 mm	567 mm
HD01	800 mm	608 mm	5 ks	1 309 mm	60 x 60 mm	689 mm
HD01	900 mm	730 mm	6 ks	1 431 mm	60 x 60 mm	811 mm
HD01	1 000 mm	852 mm	7 ks	1 553 mm	60 x 60 mm	933 mm

Kontaktní osoba: Vlastimil Salač I Tel.: +420 773 565 455 I salac.vlastimil@vvvmost.cz
HOSCH Fördertechnik Recklinghausen GmbH, Obchodní zastoupení v České republice

VVV MOST spol. s r. o.

Čelní stěrač bubnu - HOSCH typ HD01S

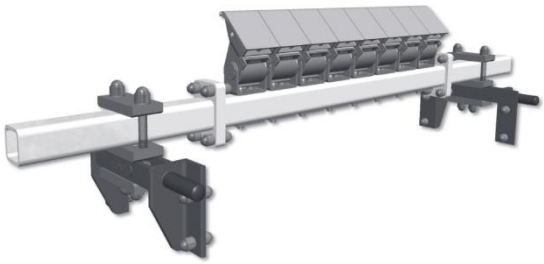

Šíře pásu:	od 1 200 mm do 1 600 mm
Rychlost pásu:	do 3,5 m/s
Typ pásu:	pryžotextilní nebo ocelokordový pás s hladkým povrchem (ne Chevron) a s vulkanizovanými nebo mechanickým spoji (rychlost pásu > 2,5 m/s musí být chválena firmou HOSCH).
Oboustranný provoz:	může pracovat se zpětným chodem pásu.
Pozice uchycení:	na přední straně čela bubnu nebo výstupu v pozici 3°.
Čistící moduly:	několik odpružených čistících modulů s individuální funkcí čistění a uchycení. Jde měnit pouze sklopené čistící prvky karbid wolframu.
Konstrukce:	modulární navržení, možno individuálního nastavení škrabek, aby vyhovovala většině aplikací.

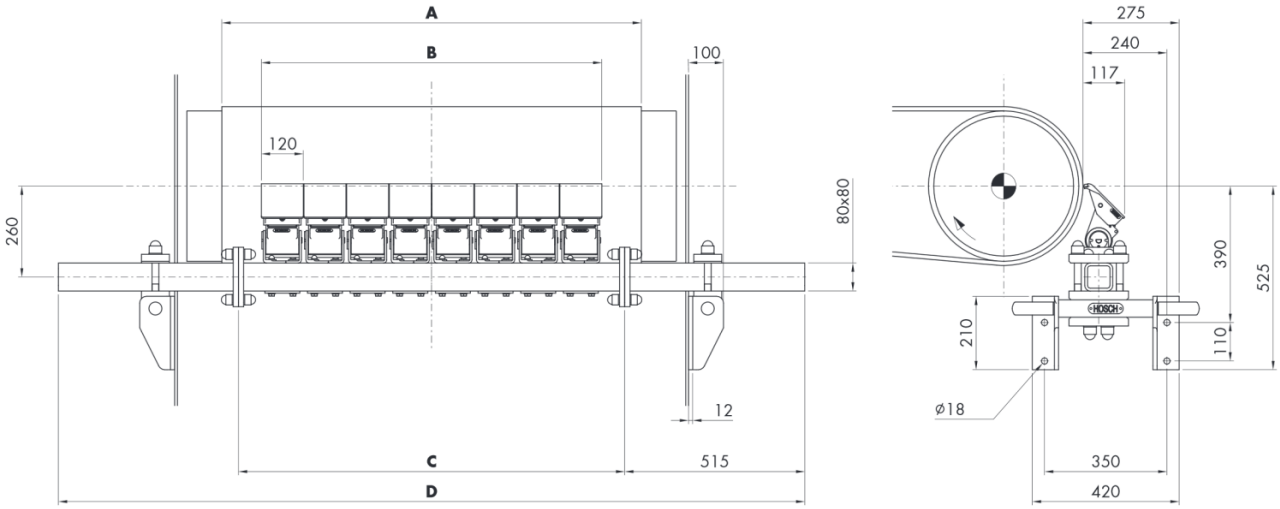

Typ	Šířka pásu	Stírací šířka	Počet modulů	Délka nosníku	Rozměr nosníku	Délka střed. nosníku
HD01s	1 200 mm	974 mm	8 ks	2 135 mm	80 x 80 mm	1 105 mm
HD01s	1 400 mm	1 096 mm	9 ks	2 257 mm	80 x 80 mm	1 227 mm
HD01s	1 600 mm	1 340 mm	10 ks	2 501 mm	80 x 80 mm	1 471 mm

Kontaktní osoba: Vlastimil Salač I Tel.: +420 773 565 455 I salac.vlastimil@vvvmost.cz
HOSCH Fördertechnik Recklinghausen GmbH, Obchodní zastoupení v České republice

VVV MOST spol. s r. o.

Čelní stěrač bubnu - HOSCH typ HD02

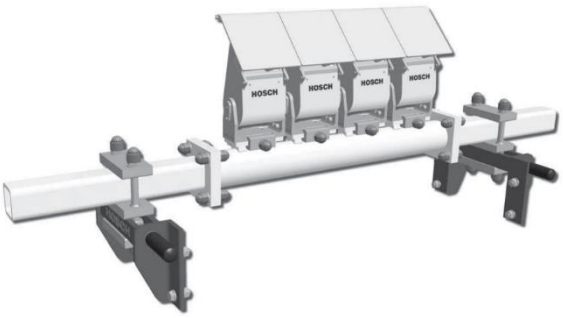

Šíře pásu:	od 1 000 mm do 1 600 mm
Rychlost pásu:	do 4,5 m/s
Typ pásu:	pryžotextilní nebo ocelokordový pás s hladkým povrchem (ne Chevron) a s vulkanizovanými spoji.
Oboustranný provoz:	může pracovat se zpětným chodem pásu.
Pozice uchycení:	na přední straně čela bubnu nebo výstupu v pozici 3°.
Čistící moduly:	několik odpružených čistících modulů s individuální funkcí čistění a uchycení. Jde měnit pouze sklopené čistící prvky karbid wolframu.
Konstrukce:	modulární navržení, možno individuálního nastavení škrabek, aby vyhovovala většině aplikací.

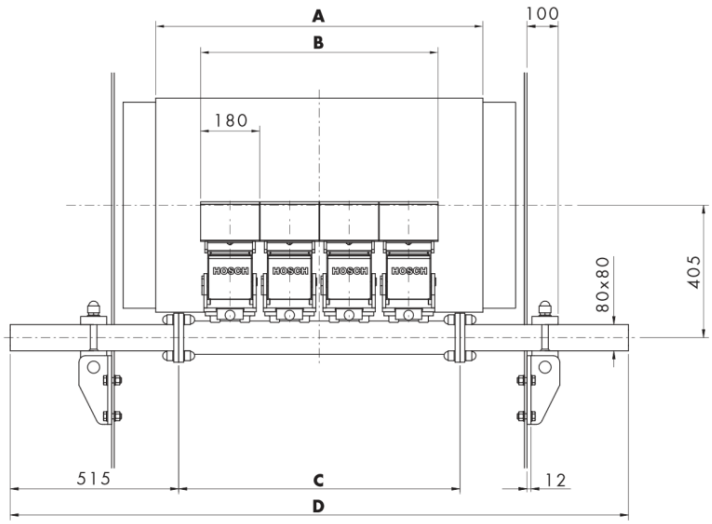

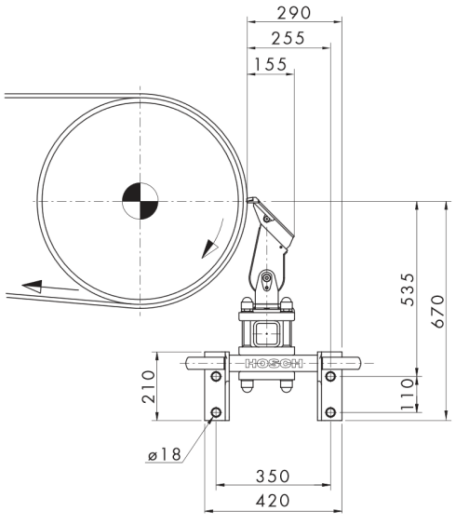

Typ	Šířka pásu	Stírací šířka	Počet modulů	Délka nosníku	Rozměr nosníku	Délka střed. nosníku
HD02	1 000 mm	725 mm	4 ks	1 890 mm	80 x 80 mm	860 mm
HD02	1 200 mm	908 mm	5 ks	2 070 mm	80 x 80 mm	1 040 mm
HD02	1 400 mm	1 090 mm	6 ks	2 250 mm	80 x 80 mm	1 220 mm
HD02	1 600 mm	1 272 mm	7 ks	2 430 mm	80 x 80 mm	1 400 mm

Kontaktní osoba: Vlastimil Salač I Tel.: +420 773 565 455 I salac.vlastimil@vvvmost.cz
HOSCH Fördertechnik Recklinghausen GmbH, Obchodní zastoupení v České republice

VVV MOST spol. s r. o.

Čelní stěrač bubnu - HOSCH typ HD03

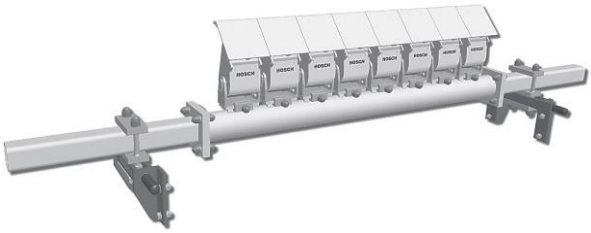

Šíře pásu:	od 1 800 mm do 2 400 mm
Rychlost pásu:	do 4,5 m/s
Typ pásu:	pryžotextilní nebo ocelokordový pás s hladkým povrchem (ne Chevron) a s vulkanizovanými spoji.
Oboustranný provoz:	může pracovat se zpětným chodem pásu.
Pozice uchycení:	na přední straně čela bubnu nebo výstupu v pozici 3°.
Čistící moduly:	několik odpružených čistících modulů s individuální funkcí čistění a uchycení. Jde měnit pouze sklopené čistící prvky karbid wolframu.
Konstrukce:	modulární navržení, možno individuálního nastavení škrabek, aby vyhovovala většině aplikací.

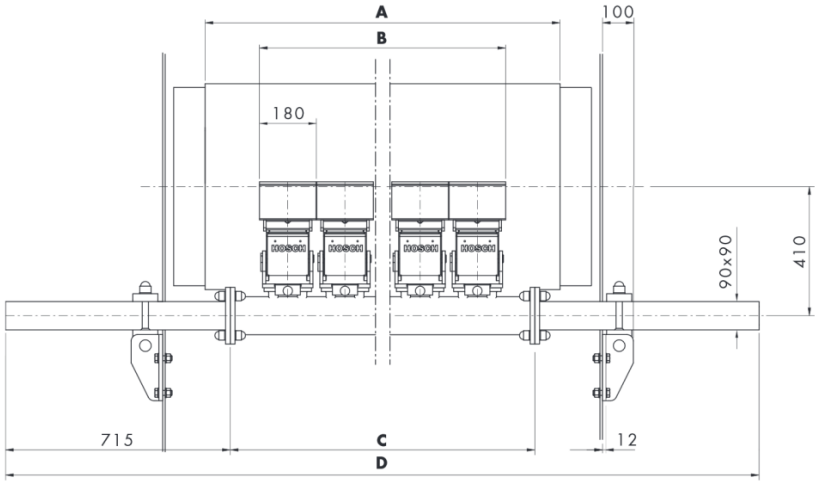

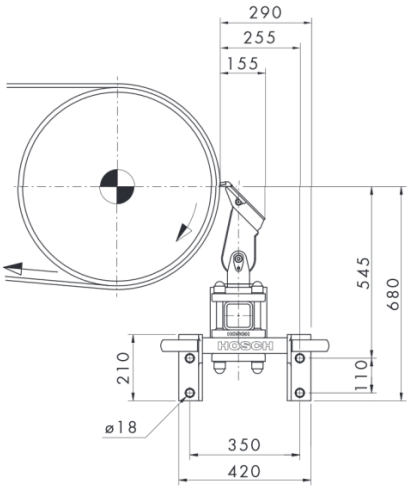

Typ	Šířka pásu	Stírací šířka	Počet modulů	Délka nosníku	Rozměr nosníku	Délka střed. nosníku
HD03	1 800 mm	1 454 mm	8 ks	3 070 mm	90 x 90 mm	1 640 mm
HD03	2 000 mm	1 636 mm	9 ks	3 250 mm	90 x 90 mm	1 820 mm
HD03	2 200 mm	1 818 mm	10 ks	3 430 mm	90 x 90 mm	2 000 mm
HD03	2 400 mm	2 000 mm	11 ks	3 610 mm	90 x 90 mm	2 180 mm

Kontaktní osoba: Vlastimil Salač I Tel.: +420 773 565 455 I salac.vlastimil@vvvmost.cz
HOSCH Fördertechnik Recklinghausen GmbH, Obchodní zastoupení v České republice

VVV MOST spol. s r. o.

Čelní stěrač bubnu - HOSCH typ HD04

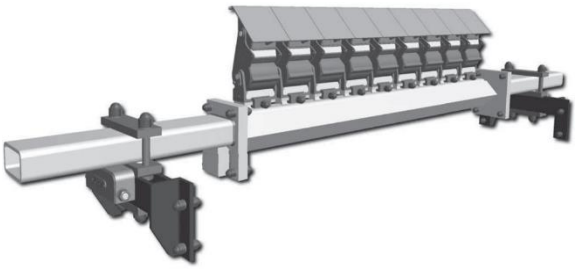

Šíře pásu:	od 1 800 mm do 2 400 mm
Rychlost pásu:	do 7,5 m/s
Typ pásu:	pryžotextilní nebo ocelokordový pás s hladkým povrchem (ne Chevron) a s vulkanizovanými spoji.
Oboustranný provoz:	může pracovat se zpětným chodem pásu.
Pozice uchycení:	na přední straně čela bubnu nebo výstupu v pozici 3°.
Čistící moduly:	několik odpružených čistících modulů s individuální funkcí čistění a uchycení. Jde měnit pouze sklopené čistící prvky karbid wolframu.
Konstrukce:	modulární navržení, možno individuálního nastavení škrabek, aby vyhovovala většině aplikací.

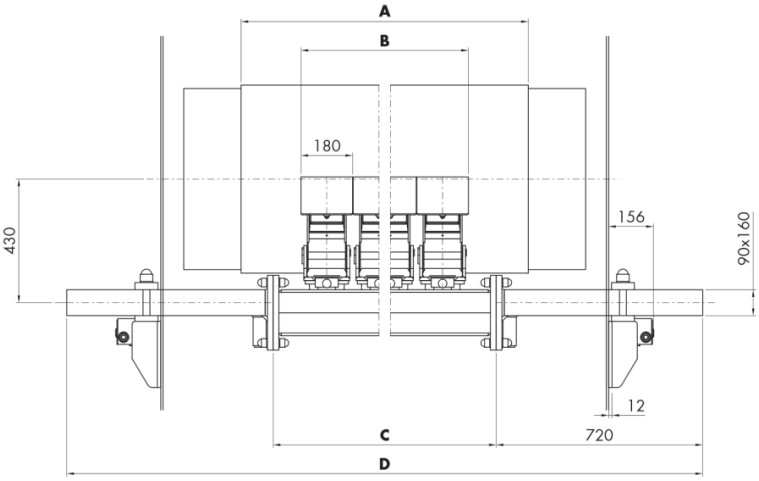

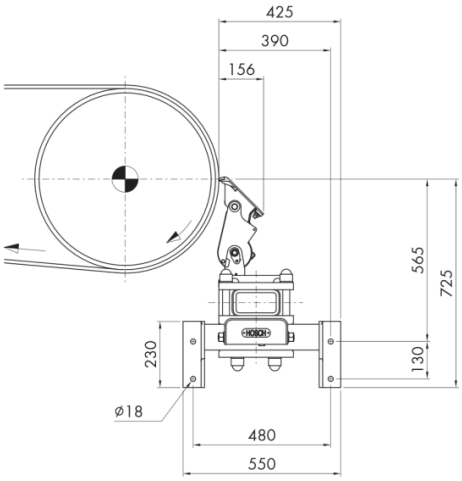

Typ	Šířka pásu	Stírací šířka	Počet modulů	Délka nosníku	Rozměr nosníku	Délka střed. nosníku
HD04	1 800 mm	1 454 mm	8 ks	3 090 mm	90 x 160 mm	1 650 mm
HD04	2 000 mm	1 636 mm	9 ks	3 270 mm	90 x 160 mm	1 830 mm
HD04	2 200 mm	1 818 mm	10 ks	3 450 mm	90 x 160 mm	2 010 mm
HD04	2 400 mm	2 000 mm	11 ks	3 630 mm	90 x 160 mm	2 190 mm

Kontaktní osoba: Vlastimil Salač I Tel.: +420 773 565 455 I salac.vlastimil@vvvmost.cz
HOSCH Fördertechnik Recklinghausen GmbH, Obchodní zastoupení v České republice